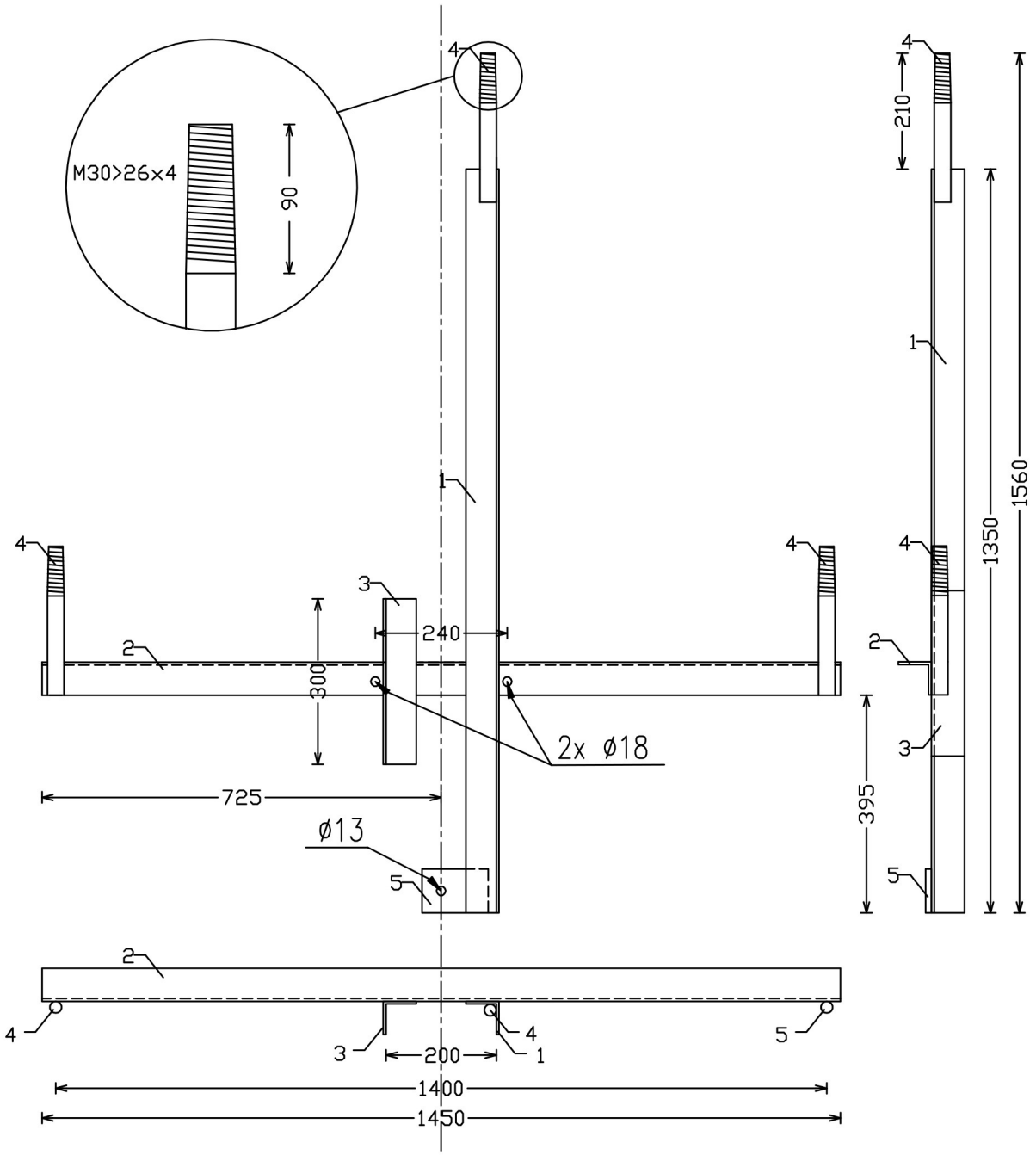

Spetsifikatsioon

Pos	Nimetus		Kogus	Kaal, kg	Materjal
1	Nurkraud 70x70x5	L=1350	1	7,560	S235
2	Nurkraud 70x70x5	L=1450	1	8,120	S235
3	Nurkraud 70x70x5	L=300	1	1,680	S235
4	Ümarraud D30	L=280	3	4,725	S235
5	Lattraud 40x4	L=100	1	0,157	S235
			Kokku	22,242	

Toode on valmistatud ja kuumtsingitud vastavalt standardile EVS-EN ISO 1461:2009

Nimetus

Kandetraavers

Kood

KT2.10.1

LEKU METALL