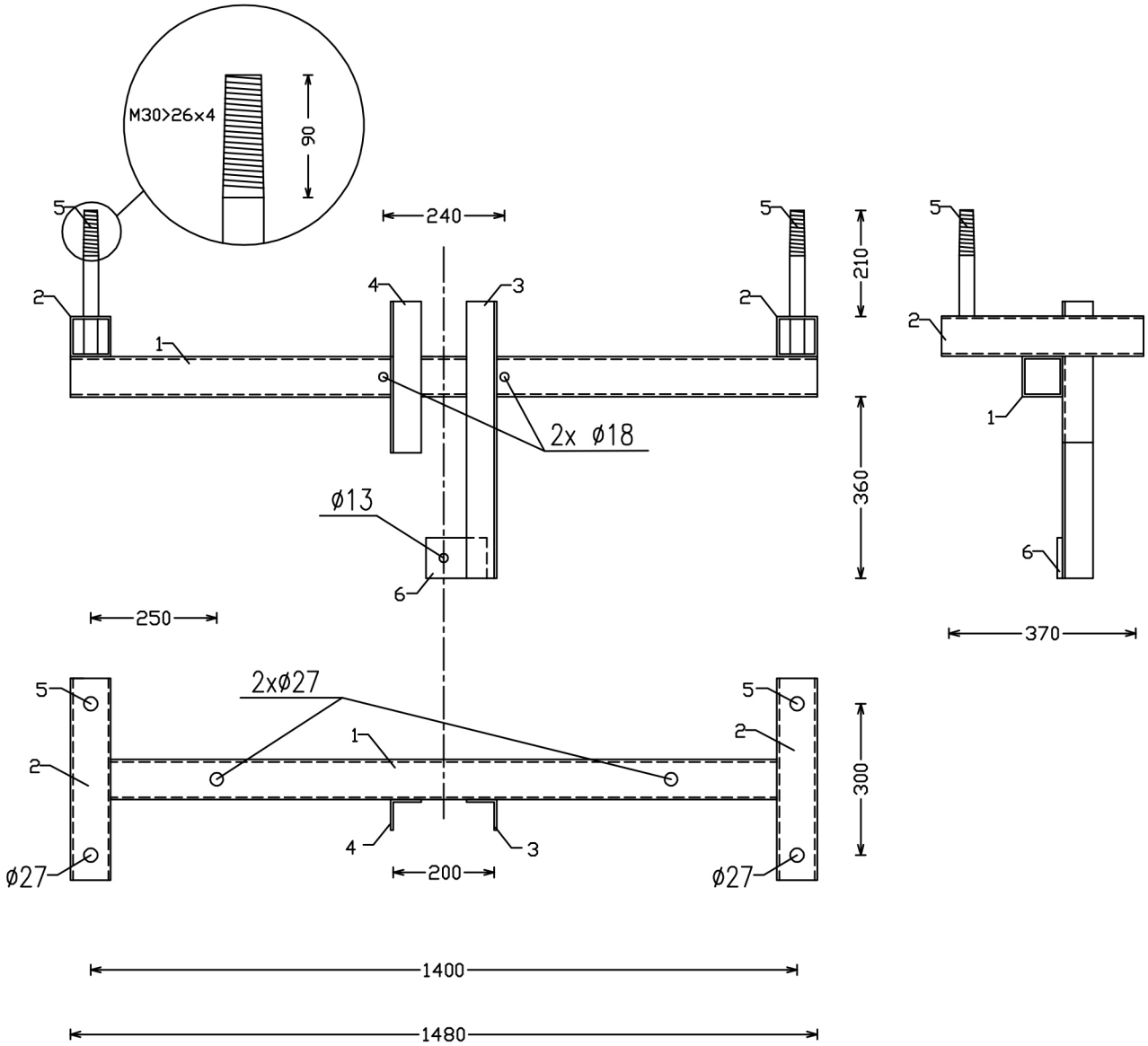

Spetsifikatsioon

Pos	Nimetus		Kogus	Kaal, kg	Materjal
1	Nelikanttoru 80x80x3	L=1460	1	10,702	S235
2	Nelikanttoru 80x80x3	L=370	2	5,424	S235
3	Nurkraud 60x60x5	L=550	1	2,514	S235
4	Nurkraud 60x60x5	L=300	1	1,371	S235
5	Ümarraud D30	L=290	2	3,219	S235
6	Lattraud 40x4	L=100	1	0,157	S235
			Kokku	23,387	

Toode on valmistatud ja kuumtsingitud vastavalt standardile EVS-EN ISO 1461:2009

Nimetus

Ankrutraavers

Kood

AT2.10

LEKU METALL